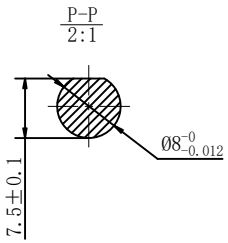

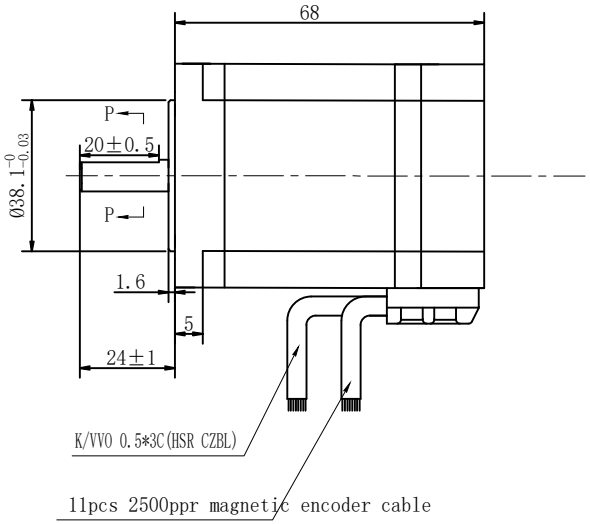

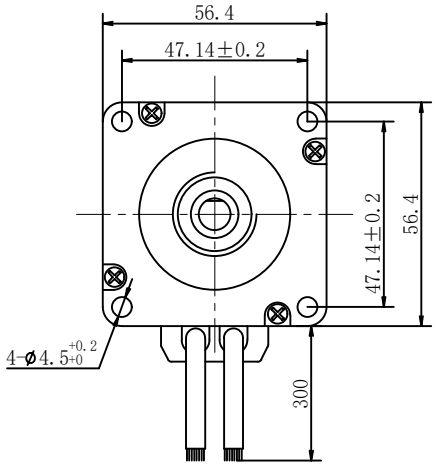

encoder connecting instruction		
NO	SIGNAL	wire color
1	0V	BK
2	+5V	RD
3	W	OG
4	V	GY
5	U	BN
6	Z+	YL
7	B+	GN
8	A+	WT
9		
10		
11		
12		
13	Z-	YL/BK
14	B-	GN/BK
15	A-	WT/BK

Motor Specification 电机参数		
Number of phase	相数	3
Number of Poles	极数	10
Rated Voltage	额定电压	48V DC
Rated Speed	额定转速	3000rpm
Rated Torque	额定转矩	0.32N.m
Rated Power	额定功率	100W
Rated Current	额定电流	2.8A
Peak Current	峰值电流	5.6A
Peak Torque	峰值扭矩	0.64N.m
Resistance	电阻	TBD
Inductance	电感	TBD
Torque Constant	转矩常数	0.11Nm/A
Voltage Constant	反电势常数	8V/kRPM
Rotor Inertia	转子惯量	0.25Kg.cm²
Weight	重量	0.8Kg
Insulation Class	绝缘等级	Class B
Dielectric Strength	介电强度	500VDC for one minute
Insulation Resistance	绝缘电阻	100MΩ Min., 500VDC

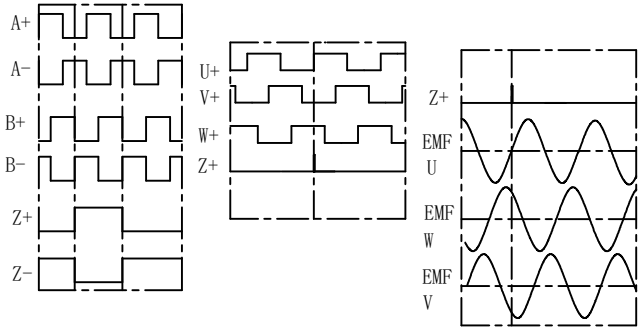

electrical connecting		
NO	SIGNAL	color
1	U	YL
2	V	GN
3	W	BU

绕组接线图

Winding diagram

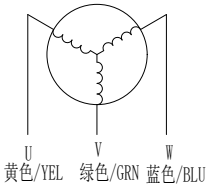

CONFIRMRD&ACCEPTED BY CUTOMER (客户确认&接受)							型号/MODEL	
COMPANY CHOP&SIGNATURE (盖章&签名)							23WSTT481030-EC625X	
一般公差 TOLERANCE	±0.5/±3°	版本REV.	日期 DATE	变 更 内 容 REVISION RECORD		设计 BY	备 注 NOTE	REV. A
设 计/DESIGNED	颜晓冬 20260615	比 例 SCALE	1:1	Source Engineering Inc.			第一角画法 FIRET ANGLE METHOD	
审 核/CHECKED	朱文章 20260615	单位 UNIT	mm					
批 准/APPROVE							SHEET 页	1 / 1